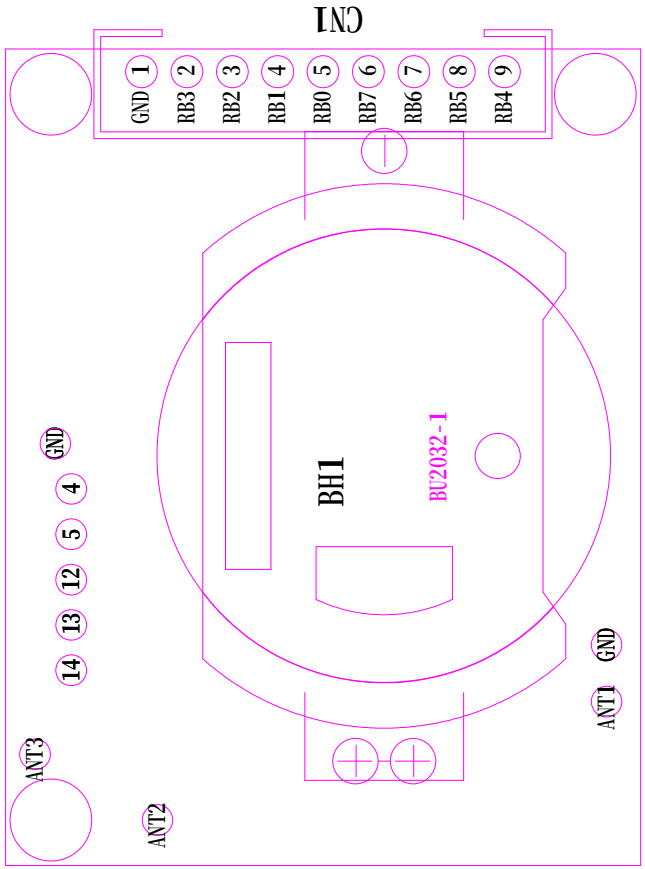

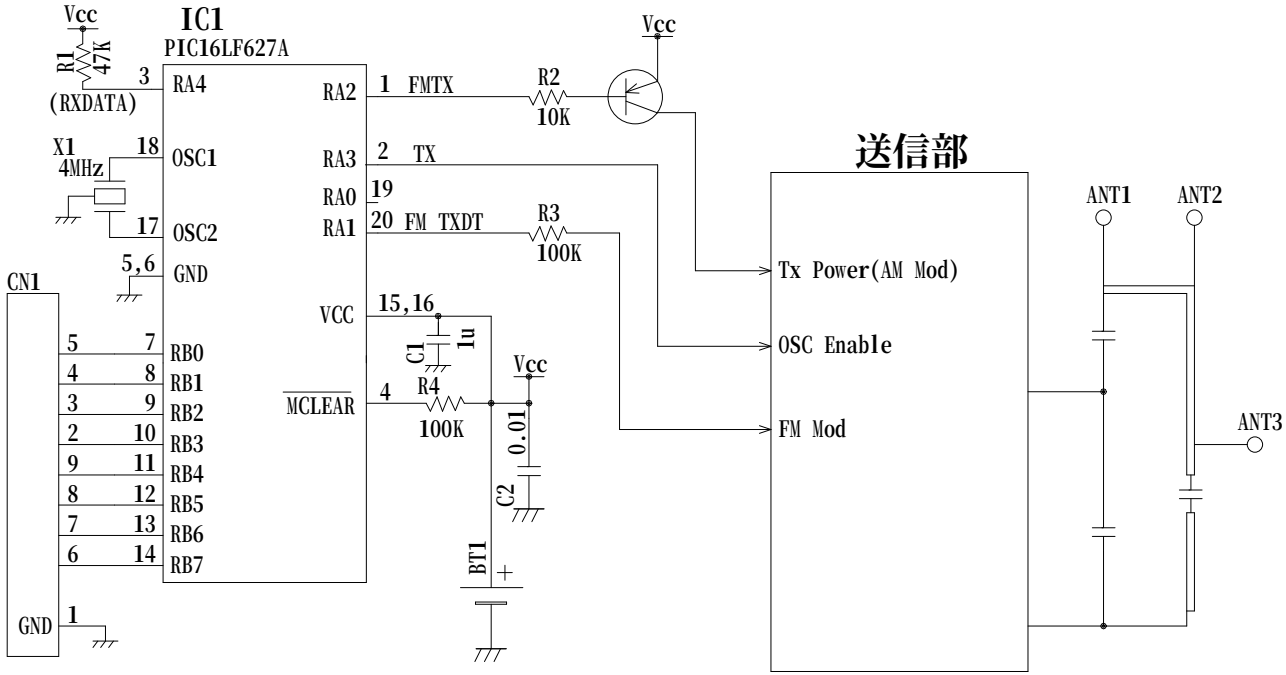

無線送信基板端子図 BJKTX-411A　2006.9.7 （株）西無線研究所